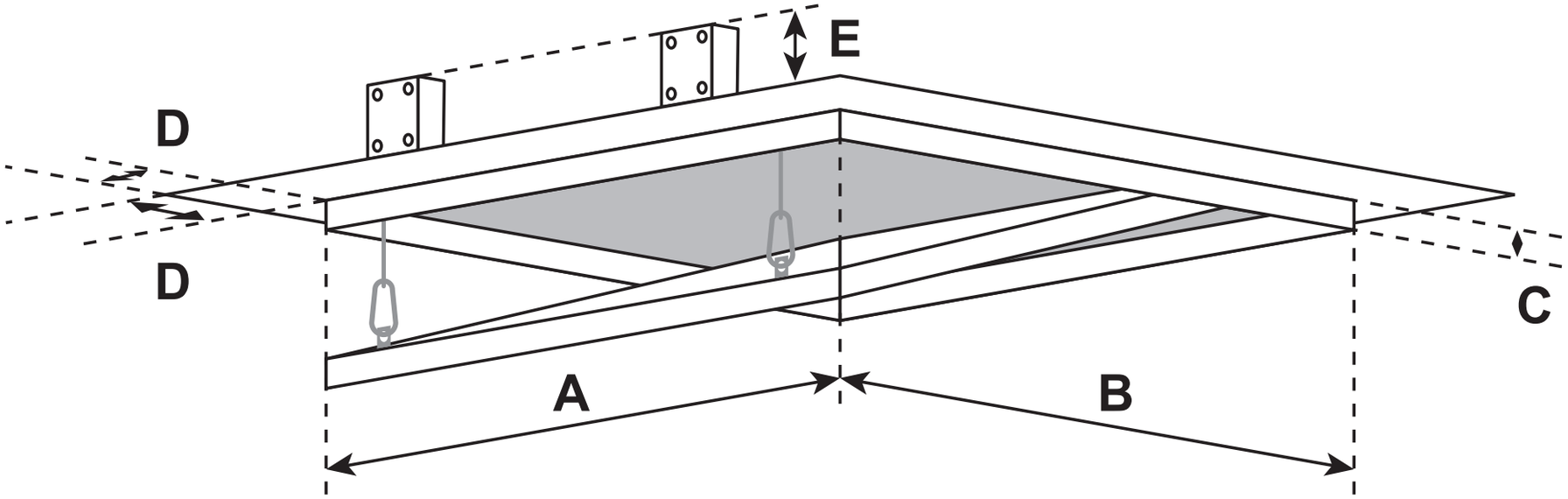
E
D
D
C
A
B