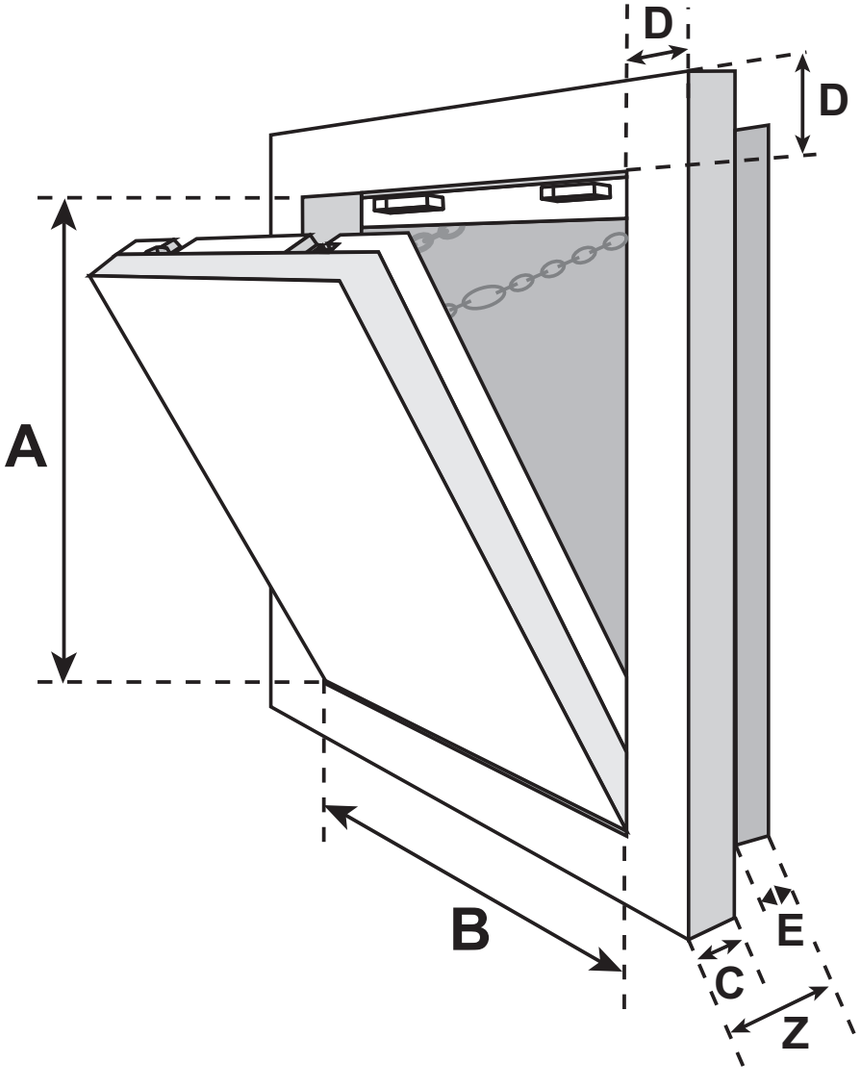
D
D
A
B
E
C
Z